Quality detection system for video surveillance

REDWALL®

Unrivalled performance

REDSCAN® LITE

REDWALL Laserscan-Detektor

RLS-3060L

Der REDSCAN RLS-3060 ist ein innovativer Laserscan-Melder. Er kann von einem beweglichen Objekt die Größe, Geschwindigkeit und den Abstand zum Melder ermitteln und diese Informationen anhand eines einzigartigen Algorithmus verarbeiten, wodurch eine zuverlässige Erkennung von Personen bei minimaler Anzahl von Fehlalarmen gewährleistet wird.

Bei Auswahl der vertikalen Erfassung wird ein Bereich von bis zu 60 m (200 Fuss) erfasst, welcher wie eine unsichtbare Wand funktioniert. Bei horizontaler Erfassung wird ein Bereich mit einem Radius von bis zu 30 m (100 Fuss) und einem Bogen von 190˚ erfasst.

Der RLS-3060L ist eine kostengünstige, leistungsstarke Einbruchsicherung mit vier einstellbaren Erfassungsszonen und verknüpften Ausgängen für PTZ-Kamerasteuerung. Er bietet Erfassungslösungen für: Zaungrenzen, Gebäudeschutz, Dächer und enge Grenzzonen mit praktischen Funktionen und einfacher Installation.

EIGENSCHAFTEN

- 30 m Radius für einen Bereich von 190 Grad
- Vertikale und horizontale Montage
- Einzigartiger Erfassungsalgorithmus
- Form C Hauptalarmausgang
- Automatische Bereichseinstellung
- Steuerkreis zum Ausschluss von Umwelteinflüssen
- Anti-Drehfunktion
- Anti-Verdeckungsfunktion
- 4 separat einstellbare Erfassungszonen und 4 verknüpfte Ausgänge für PTZ-Kamerasteuerung (auf Analog- und IP-Verbindung)
- Algorithmus zum Ausblenden des Nebels (patentiert)
- Störausgang
- Manipulationsausgang
- Analoge (potentialfreier Kontakt) & IP-Verbindung
- Schutzfunktion gegen Umwelteinflüsse
- Einstellung des nicht erfassten Bereichs
- Szenenauswahl (Außen und Innen)

OPTIONEN

RLS-AT Redscan Einstellungszubehör
(Einschließlich REDSCAN MANAGER Setup-Software und LAC-1 Lasermelder)
RLS-PB Masthalterung
RLS-SB Einstellbare Winkelhalterung
AWT-3 Akustische Einstellhilfe

TECHNISCHE DATEN

Modell		RLS-3060L
Erkennungsmethode		Infrarot Laserscan
Laserschutzklasse		Klasse 1
Erfassungsbereich	Vertikaler Bereich	Max. 60 m (ca. 200 Fuss) bei 10% Reflexionsgrad
	Horizontaler Bereich	Radius: 30 m (ca. 100 Fuss), Bogen: 190˚ bei 10% Reflexionsgrad
Erfassungsauflösung		0,25˚
Kommunikationsport		Ethernet, RJ-45, 10BASE-T/100BASE-TX
Protokoll		UDP, TCP/IP *Redwall Event Code
Eingangsleistung		24 V DC 24 V AC
Stromaufnahme		Max. 400 mA (24V DC) Max. 600 mA (24V AC)
Montagehöhe	Vertikaler Bereich	Max. 15 m (50 Fuss)
	Horizontaler Bereich	0,7 m (28 Zoll) (empfohlen)
Zielobjektwähler		S / M / L
Empfindlichkeitswähler		H / M / L
Kamerasteuerungsausgang		N.O. 28V DC, 0,2A x 4 Ausgänge
Hauptalarmausgang		Form C, 28V DC, max. 0,2A
Störausgang		Form C, 28V DC, max. 0,2A
Manipulationsausgang		N.C. 28V DC, max. 0,1A
Steuerkreis zum Ausschluss von Umwelteinflüssen		Form C, 28V DC, max. 0,2A
Alarmdauer		Ca. 2 Sek., Ausschaltverzögerung
Betriebstemperatur		-20 bis 60 °C (-4 bis 140 °F)
IP-Wert		IP66
Abmessungen (H x B x T)		334 x 144 x 155 mm (13,2 x 5,7 x 6,1 Zoll)
Gewicht		2,4 kg (85 oz.)

* Technische Daten und Design unterliegen unangekündigten Änderungen.

ERFASSUNGSBEREICHE

■ Abbildung des horizontalen Erfassungsbereichs

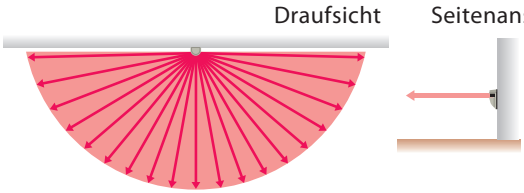

■ Abbildung des vertikalen Erfassungsbereichs

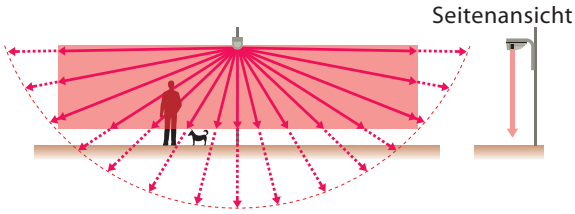

■ Beispiel des vertikalen Erfassungsbereichs

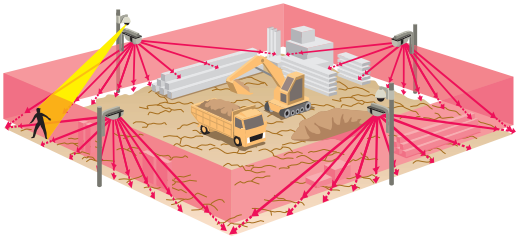

■ Beispiel des horizontalen Erfassungsbereichs

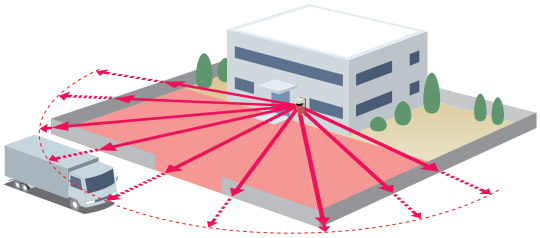

ABMESSUNGEN

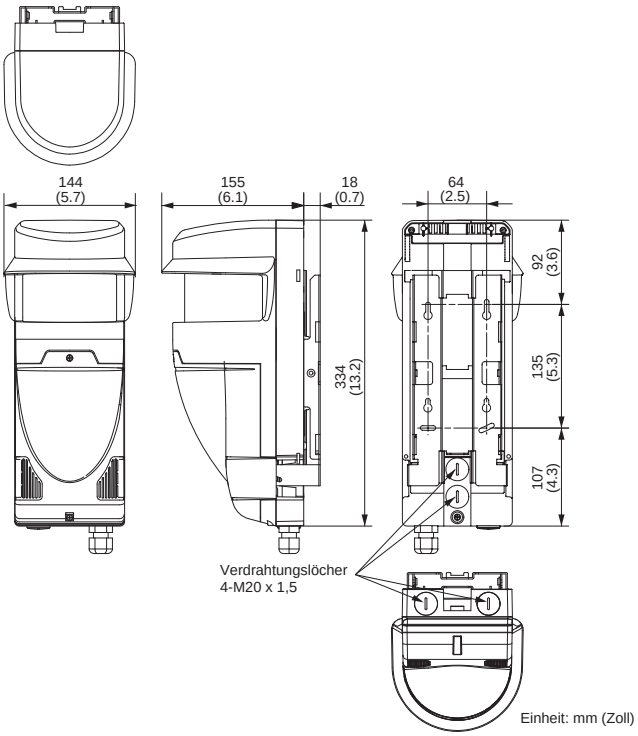

REDSCAN MANAGER (Optionale Software; Setup erforderlich)